TASCO

VENTILADORES AXIAIS AVULSOS VF 3100

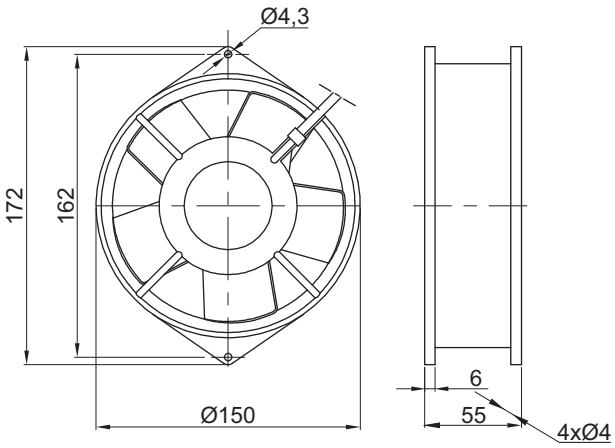

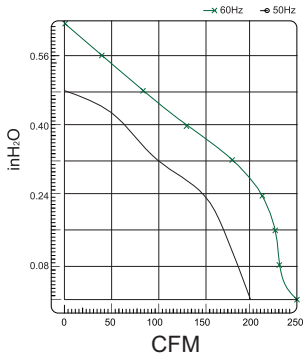

MODELO	VF3101	VF3102
Vazão	381 m³/h (224cfm)	
Tensão	115 VCA	230 VCA
Frequência	50/60 Hz	50/60 Hz
Corrente	0,5 A	0,26 A
Potência	46 W	46 W
Rotação	3000 rpm	3000 rpm
Nível de Ruído	58 dB	58 dB
Peso	1,2 kg	1,2 kg

DADOS TÉCNICOS

Fornecimento:
Carcaça: Alumínio. Tipo: Rolamento.
Hélice: Metal. Conexão: Cabo 300 mm.
Proteção: Impedância.
Temp. de Operação: -20 à 70 °C.

Acabamento:
Cor: Alumínio.

Montagem:
Através de parafusos.

Observação:
Outras tensões sob consulta.

VENTILADORES AXIAIS AVULSOS VF 65000

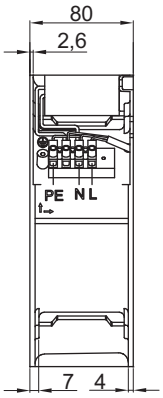

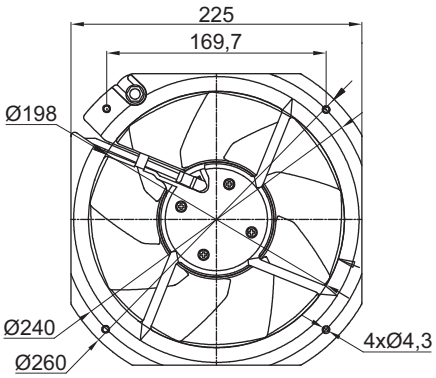

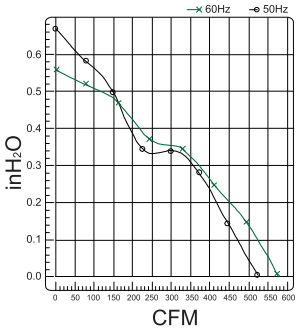

MODELO	VF65001	VF65002
Vazão	1.020 m³/h (600cfm)	
Tensão	115 VCA	230 VCA
Frequência	50/60 Hz	50/60 Hz
Corrente	0,7 A	0,35 A
Potência	80 W	80 W
Rotação	2800 rpm	2800 rpm
Nível de Ruído	61 dB	61 dB
Peso	2,16 kg	2,16 kg

DADOS TÉCNICOS

Fornecimento:
Carcaça: Alumínio. Tipo: Rolamento.
Hélice: Metal. Conexão: Cabo 300 mm.
Proteção: Térmico.
Temp. de Operação: -20 à 70 °C.

Acabamento:
Cor: Alumínio.

Montagem:
Através de parafusos.