VENTILADORES AXIAIS AVULSOS VF 41500

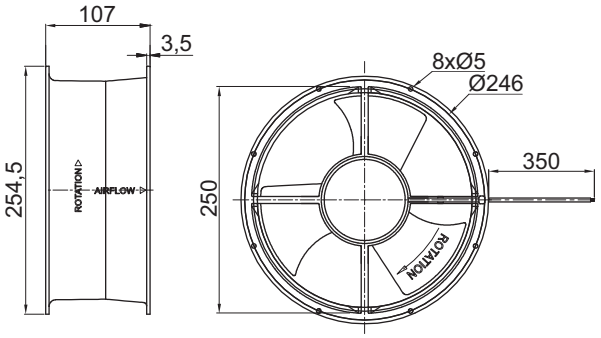

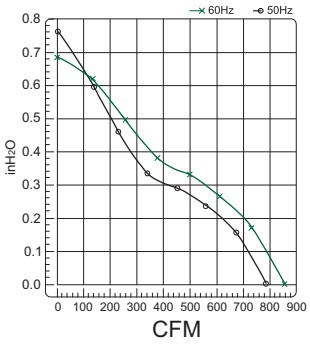

DADOS TÉCNICOS

Fornecimento:
Carcaça: Alumínio. Tipo: Rolamento.
Hélice: Plástico. Conexão: Cabo 300 mm.
Proteção: Térmico.
Temp. de Operação: -20 à 70 °C.

Acabamento:
Cor: Preto.

Montagem:
Através de parafusos.

Observação:
Elementos de fixação não são fornecidos.

MODELO	VF41500
Vazão	1445 m³/h (850cfm)
Tensão/Frequência	115/230VCA
Frequência	50/60 Hz
Corrente	1,04/0,54 A
Potência	125 W
Rotação	2750 rpm
Nível de Ruído	65 dB
Peso	2,5 kg

VENTILADORES RADIAIS AVULSOS VFR 18000

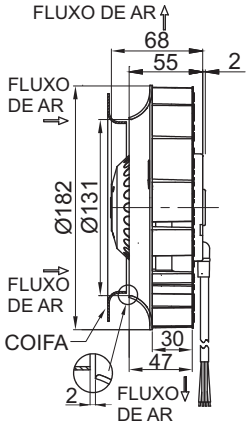

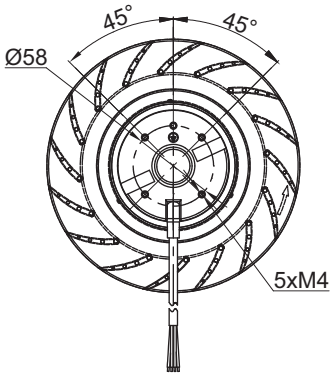

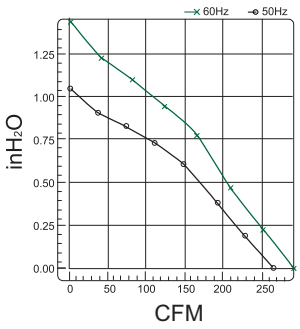

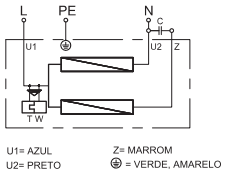

DADOS TÉCNICOS

Fornecimento:
Carcaça: Alumínio/Nylon.
Tipo: Rolamento. Conexão: Cabo 300 mm.
Proteção: Térmico.
Temp. de Operação: -20 à 70 °C.

Acabamento:
Cor: Preto/Alumínio Natural.

Montagem:
Através de parafusos.

Observação:
Outras tensões sob consulta
Coifa (Pág. 42).

MODELO	VFR18001	VFR18002
Vazão	493 m³/h (290cfm)	
Tensão	115 VCA	220 VCA
Frequência	50/60 Hz	50/60 Hz
Corrente	0,7 A	0,48 A
Potência	78 W	78 W
Rotação	2800 rpm	2800 rpm
Nível de Ruído	67 dB	67 dB
Peso	1,2 kg	1,2 kg