VENTILADORES RADIAIS AVULSOS VFR 22000

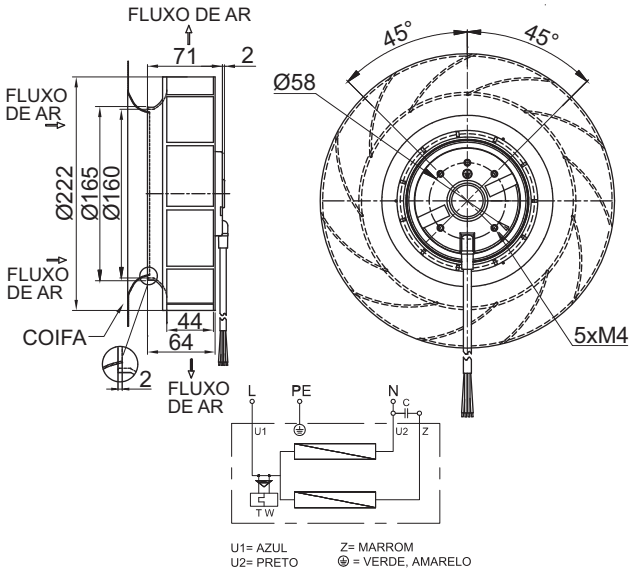

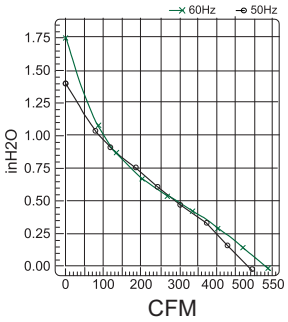

MODELO	VFR22002
Vazão	900 m³/h (530cfm)
Tensão	220 VCA
Frequência	50/60 Hz
Corrente	0,39 A
Potência	117 W
Rotação	2650 rpm
Nível de Ruído	70 dB
Peso	1,5 kg

DADOS TÉCNICOS

Fornecimento:
Carcaça: Alumínio/Nylon.
Tipo: Rolamento. Conexão: Cabo 300 mm.
Proteção: Térmico.
Temp. de Operação: -20 à 70 °C.

Acabamento:
Cor: Preto/Alumínio Natural.

Montagem:
Através de parafusos.

Observação:
Coifa (Pág. 42).

VENTILADORES RADIAIS AVULSOS VFRF 22000

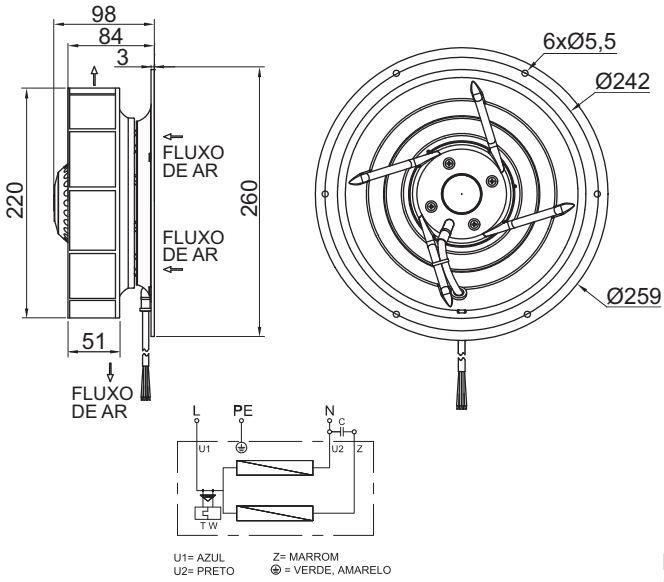

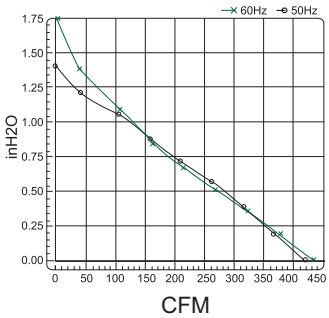

MODELO	VFRF22002
Vazão	738 m³/h (434cfm)
Tensão	220 VCA
Frequência	50/60 Hz
Corrente	0,39 A
Potência	117 W
Rotação	2650 rpm
Nível de Ruído	65 dB
Peso	1,9 kg

DADOS TÉCNICOS

Fornecimento:
Carcaça: Alumínio/Nylon.
Tipo: Rolamento. Conexão: Cabo 300 mm.
Proteção: Térmico.
Temp. de Operação: -20 à 70 °C.

Acabamento:
Cor: Preto/Alumínio Natural.

Montagem:
Através de parafusos.

Observação:
Outras tensões sob consulta.