TASCO

VENTILADORES RADIAIS AVULSOS VFR 25000

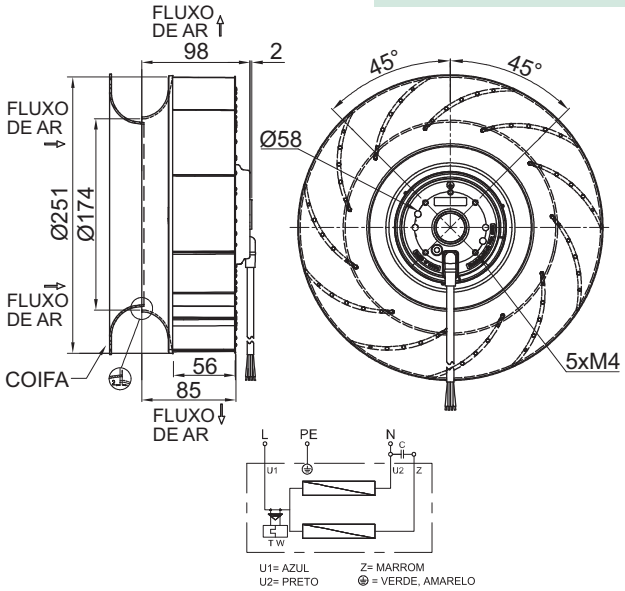

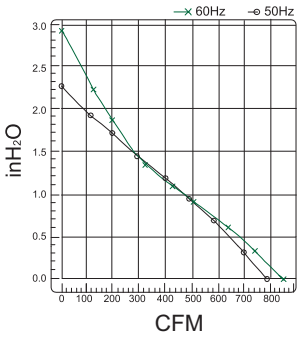

MODELO	VFR25002
Vazão	1445 m³/h (850cfm)
Tensão	220 VCA
Frequência	50/60 Hz
Corrente	1,0 A
Potência	240 W
Rotação	2700 rpm
Nível de Ruído	76 dB
Peso	3,1 kg

DADOS TÉCNICOS

Fornecimento:
Carcaça: Alumínio/Nylon.
Tipo: Rolamento. Conexão: Cabo 300 mm.
Proteção: Térmico.
Temp. de Operação: -20 à 70 °C.

Acabamento:
Cor: Preto/Alumínio Natural.

Montagem:
Através de parafusos.

Observação:
Coifa (Pág. 42).

VENTILADORES RADIAIS AVULSOS VFRF 25000

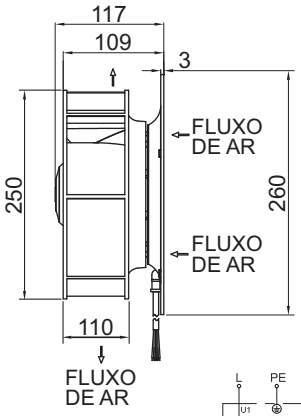

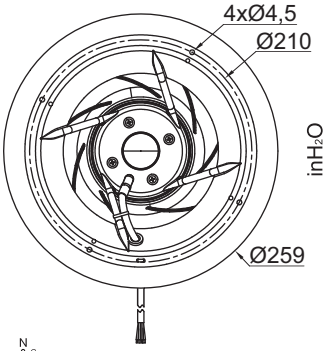

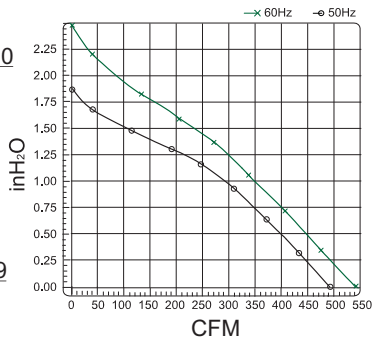

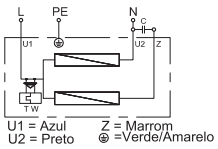

MODELO	VFRF25002
Vazão	1158 m³/h (681cfm)
Tensão	220 VCA
Frequência	50/60 Hz
Corrente	1,0 A
Potência	240 W
Rotação	2700 rpm
Nível de Ruído	72 dB
Peso	3,3 kg

DADOS TÉCNICOS

Fornecimento:
Carcaça: Alumínio/Nylon.
Tipo: Rolamento. Conexão: Cabo 300 mm.
Proteção: Térmico.
Temp. de Operação: -20 à 70 °C.

Acabamento:
Cor: Preto/Alumínio Natural.

Montagem:
Através de parafusos.

Observação:
Outras tensões sob consulta.